
RVS 3D PRINTERS
СТРОИТЕЛЬНЫЕ
ТЕХНОЛОГИИ
БУДУЩЕГО
Цеховые принтеры RVS 3D
с сухой подачей
Building the future_

# Цеховой принтер РВС 3Д

*Наш опыт полевых испытаний показал, что печатать по традиционной технологии с замешиванием смеси в бетономешалке и подачей готового раствора бетона насосом по рукавам к экструдеру не имеет смысла. Это долго, много сил уходит на промывку оборудования, есть риск застывания смеси в рукаве. Контролировать консистенцию смеси приходится на глаз, человеческий фактор влияет на качество. В результате получается трудозатратно, не всегда красиво и всегда дорого.*

*На данный момент мы разработали новый строительный принтер с сухой подачей смеси (готовая смесь в сухом виде подаётся к печатающей головке) и инновационным экструдером («микструдер» проточного типа). Замес происходит непосредственно в экструдере, быстро и точно. В результате мы можем печатать быстротвердеющими бетонами. Ни каким другим способом печатать цельной деталью МАФы с нависаниями и высотой до 2,3м за 4 часа не получится.*

# Цеховой принтер РВС 3Д

**Благодаря уникальной конструкции – смешиванию и экструзии бетона под давлением, принтер РВС 3Д удобен в работе по сравнению с принтерами с отдельностоящими бетоносмесителями и шланговой подачей**

- *Меньше времени на подготовку к работе и уборку после работы*
- *Высокая надежность*
- *Не надо бороться с гидратацией бетона в бетономешалке и шлангах*
- *Высокая производительность и точность*
- *Можно использовать разные сухие смеси*
- *Возможность печати с нависанием до $45^0$*



# Цеховой принтер РВС 3Д



# 3D ПРИНТЕРЫ С СУХОЙ ПОДАЧЕЙ

- Смесь готовится перед соплом
- Печать более густой смесью
- Можно добавлять ускорители схватывания
- Печать сложных форм с нависаниями

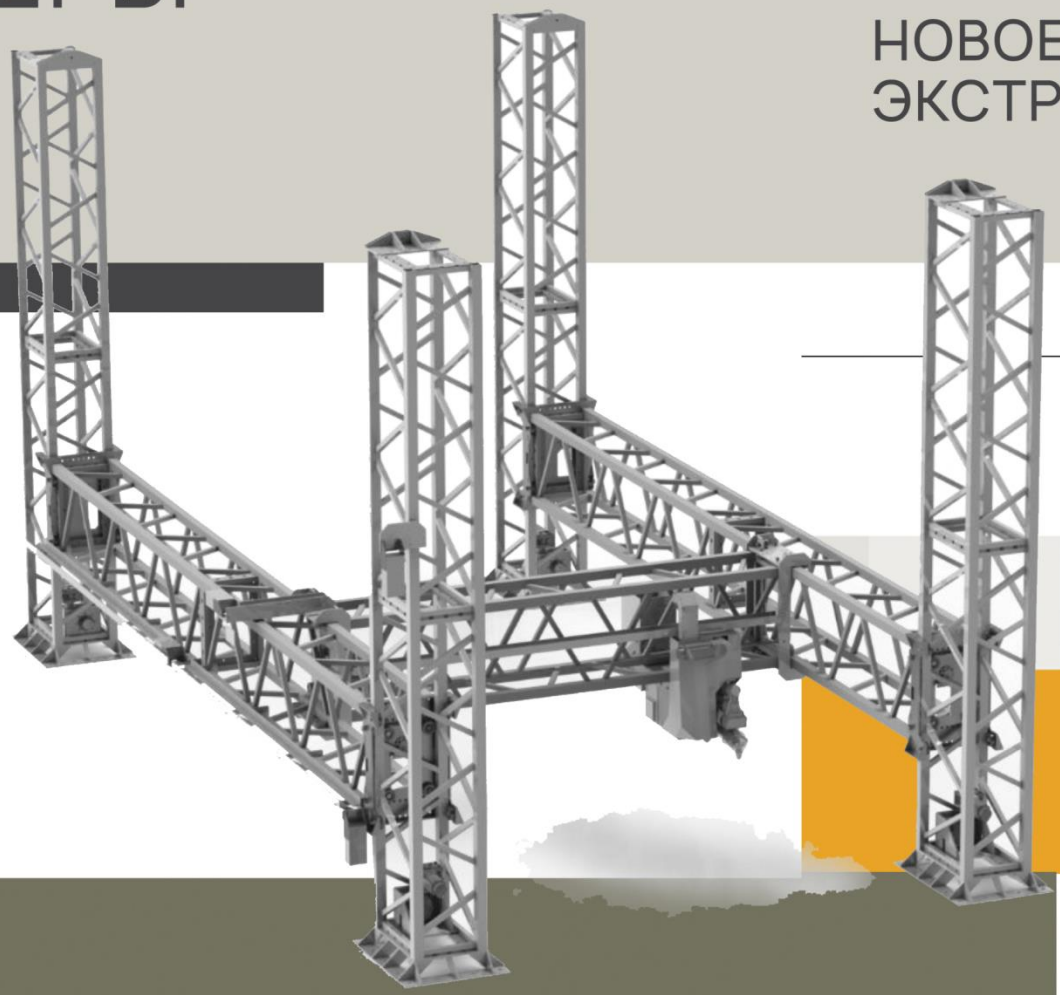

## НОВОЕ ПОКОЛЕНИЕ ЭКСТРУДЕРОВ

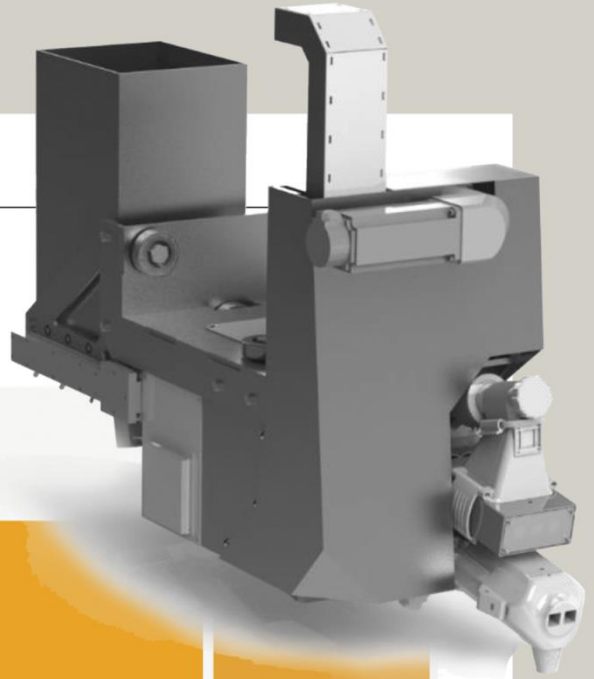

# Характеристики принтера

| | |
|---|---|
| Общие габариты | 7604x4135x4205 мм (ДШВ) |
| Рабочее поле печати | 5450x2440x2971 мм (ДШВ) |
| Энергопотребление | 220V, 6 кВт |
| Тип подачи смеси в экструдер | Сухая подача смеси |
| Скорость печати | 6 м/мин |
| Производительность экструдера | До 3 кг смеси в минуту |
| Общий вес принтера | 600 кг |
| Программное обеспечение | Mach3 Version R3.043.062 |
| Требования к смеси: | Фракция песка/цемента не более 1 мм |

Цеховой принтер может быть доукомплектован до строительного принтера.
Цеховой принтер создан таким образом, что все детали в нем (кроме более мощного микструдера) взаимозаменяемы со строительным принтером для печати зданий. То есть, покупая цеховой принтер, Вы можете купить дополнительный комплект и собрать большой строительный принтер. Таким образом, у Вас будет 2 принтера по цене одного строительного.

**Даже если Вам интересен только строительный принтер, мы рекомендуем сначала приобрести цеховой, чтобы набраться опыта печати бетоном на нем**.

# Работа на принтере РВС 3Д

### Что нужно?

1. Электричество 220В, 6 кВт
2. Вода (любой водопровод)
3. Площадка для размещения принтера и хранения напечатанных изделий от 40 кв.м.

4. Температура во время печати и созревания изделий 5+ $^{0}$C

### Как работать на принтере?

1. **Насыпать в бункер сухую смесь**
2. **Запустить процесс печати**
3. И ВСЕ??? Да, пока объем бункера не израсходуется (примерно 2 часа непрерывной печати)
4. После завершения печати промыть экструдер – примерно 10 мин и 5 л отходов

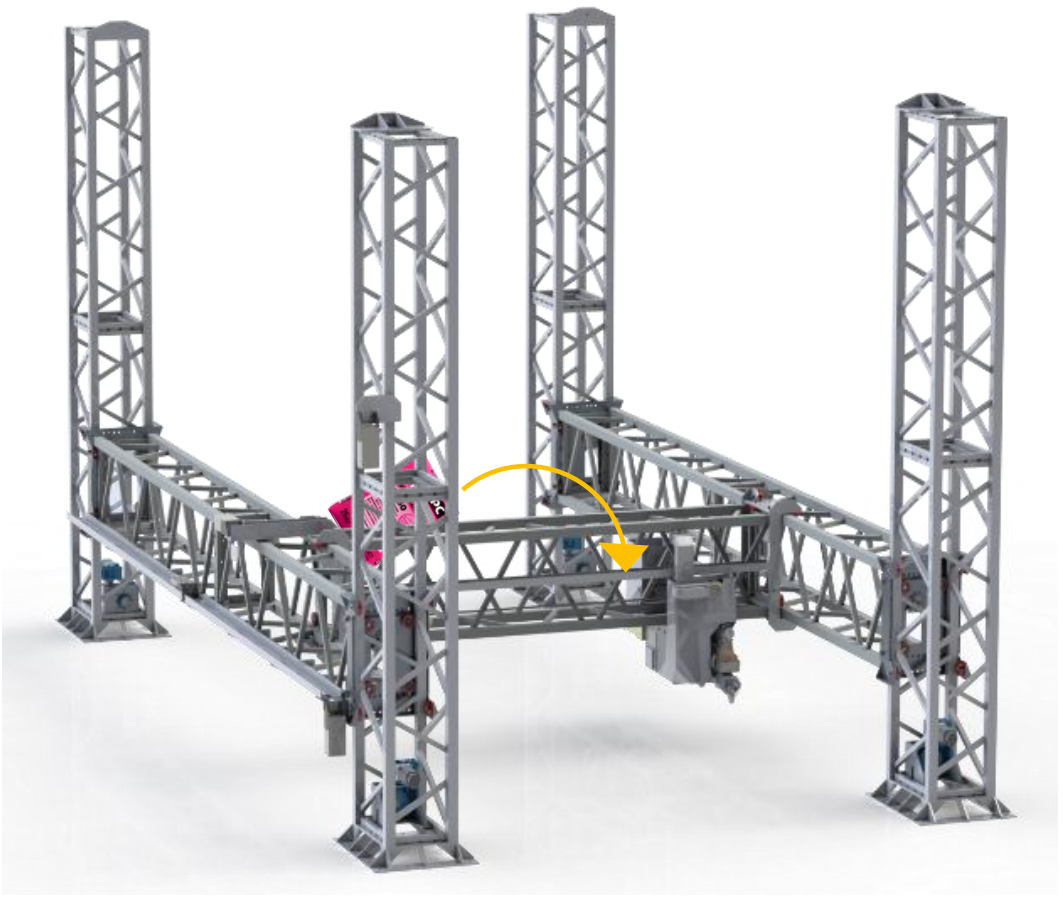

# Для чего подходит цеховой принтер?
# **Для реализации фантазий архитектора и дизайнера!**

- **Печать МАФов для уличного пространства: скамейки, навесы, скульптуры, вазоны**
- **Печать небольших нежилых зданий (КПП, технические здания и т.д.)**
- **Печать элементов фасадов зданий: декоративные префабы, несущие колонны, арки**
- **Печать геометрически сложных участков стен**
- **Печать заборов**
- **Печать элементов интерьера: подстолья, лобби, элементы внутренней мебели и кухонь**

# Контакты

@betonprint

@RVS3Dprinting

www.rvs3d.ru

info@rvs3d.ru

**Михаил Грушин** +7-965-441-64-88

Каталог изготовленных МАФ

# Примеры МАФов

Все МАФы напечатаны на принтере PBC 3D с сухой подачей



# СКАМЕЙКИ

Скамейки производства PBC 3D в парке Галицкого (г. Краснодар)






# СКАМЕЙКИ

Скамейки производства PBC 3D в парке Галицкого (г. Краснодар)





# СКУЛЬПТУРЫ

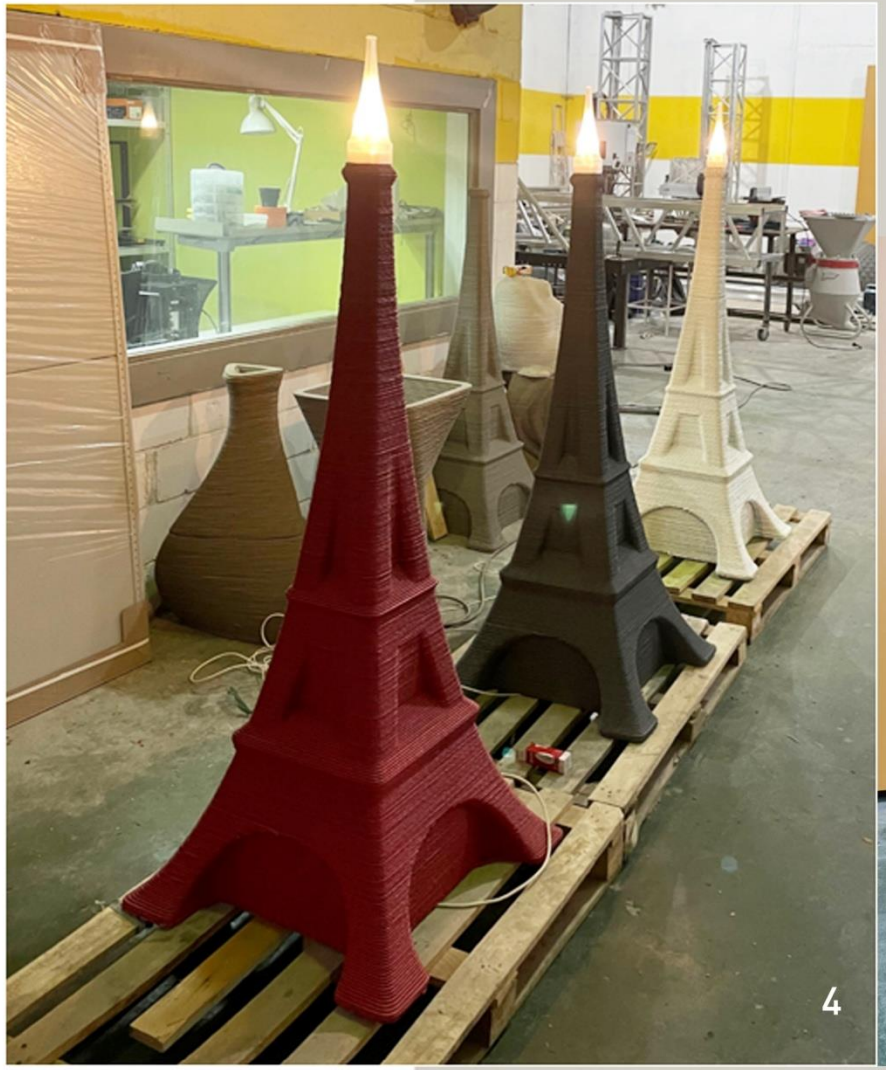


МАФы Эйфелева башня, Бульдог напечатаны на принтере PBC 3D



# СКУЛЬПТУРЫ

МАФы напечатаны на принтере PBC 3D






# СКУЛЬПТУРЫ

МАФ напечатан на принтере PBC 3D






# СКУЛЬПТУРЫ

МАФы напечатаны на принтере PBC 3D





# ПОДСТОЛЬЕ

Подстолье напечатано на принтере PBC 3D



# СКУЛЬПТУРЫ

МАФы напечатаны на принтере PBC 3D





# СКУЛЬПТУРЫ

МАФы напечатаны на принтере PBC 3D





# СКУЛЬПТУРЫ

МАФы напечатаны на принтере PBC 3D

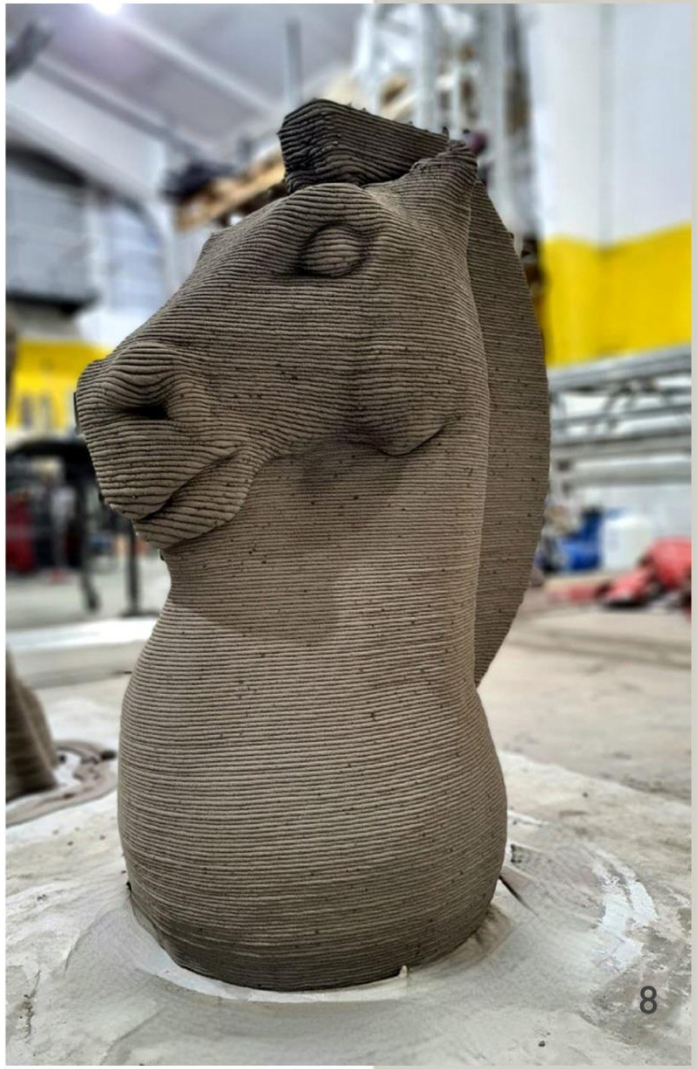

8



9

# СКУЛЬПТУРЫ

МАФы напечатаны на принтере PBC 3D



# УРНЫ

МАФы напечатаны на принтере PBC 3D



# УРНЫ

МАФы напечатаны на принтере PBC 3D






# ВАЗОНЫ

МАФы напечатаны на принтере PBC 3D

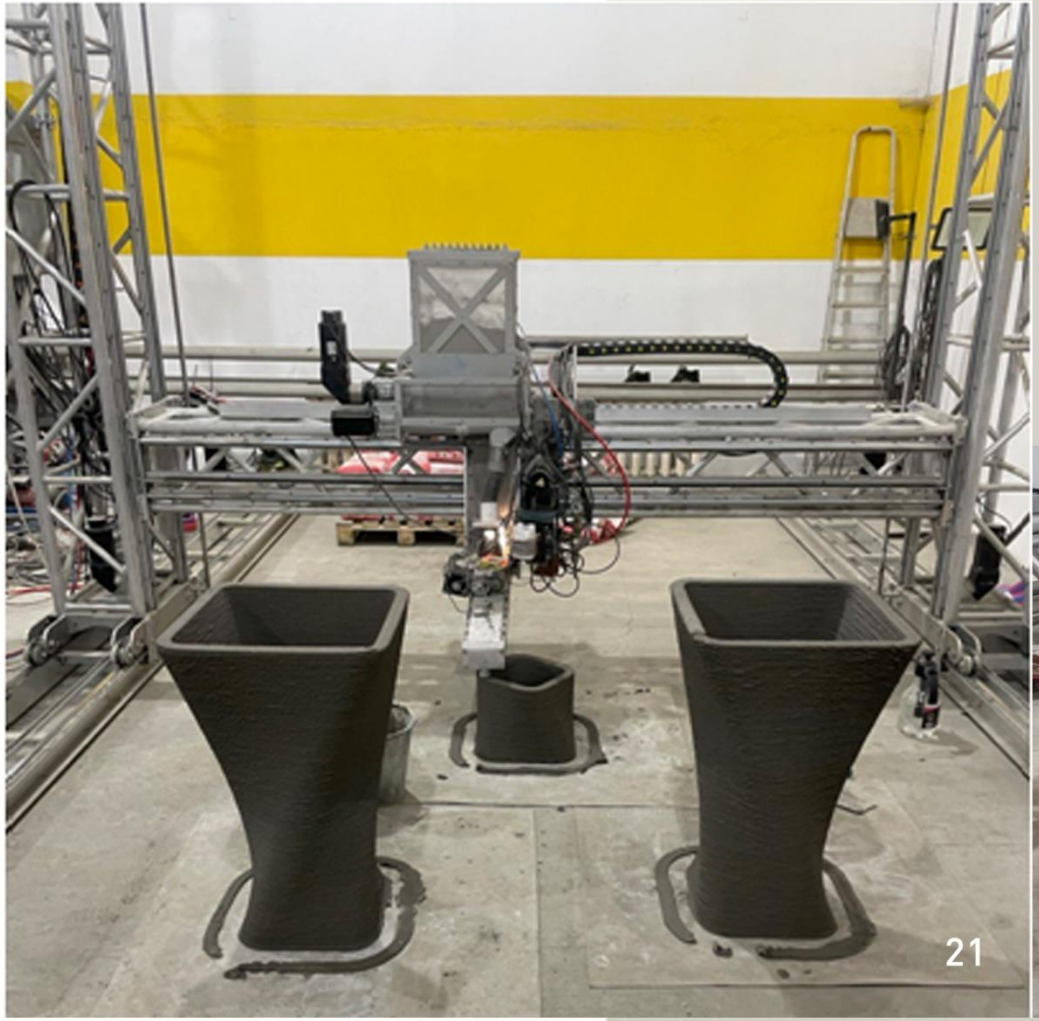
21


20


22

# КОЛОННЫ

МАФы напечатаны на принтере PBC 3D

